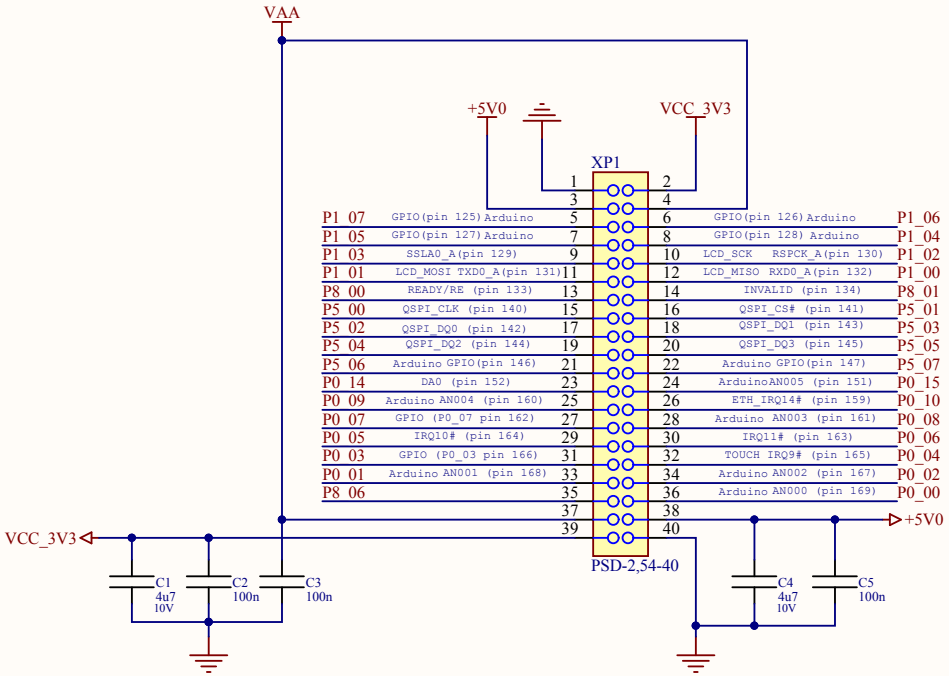

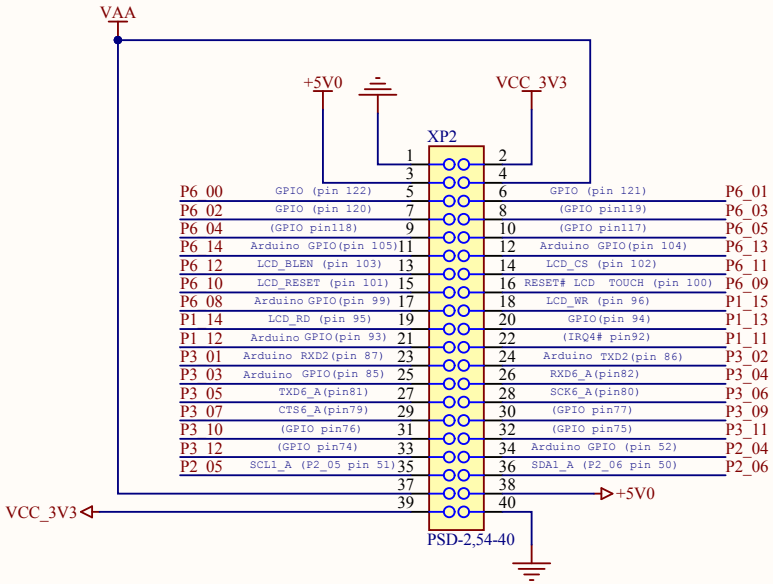

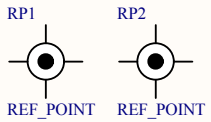

Изм.	Лист.	№ докум.	Подпись	Дата	*	Лист
						*

Копировал

Формат А2

Подп. и дата

Инв. № дубл.

Взам. инв. №

Подп. и дата

Инв. № подл.

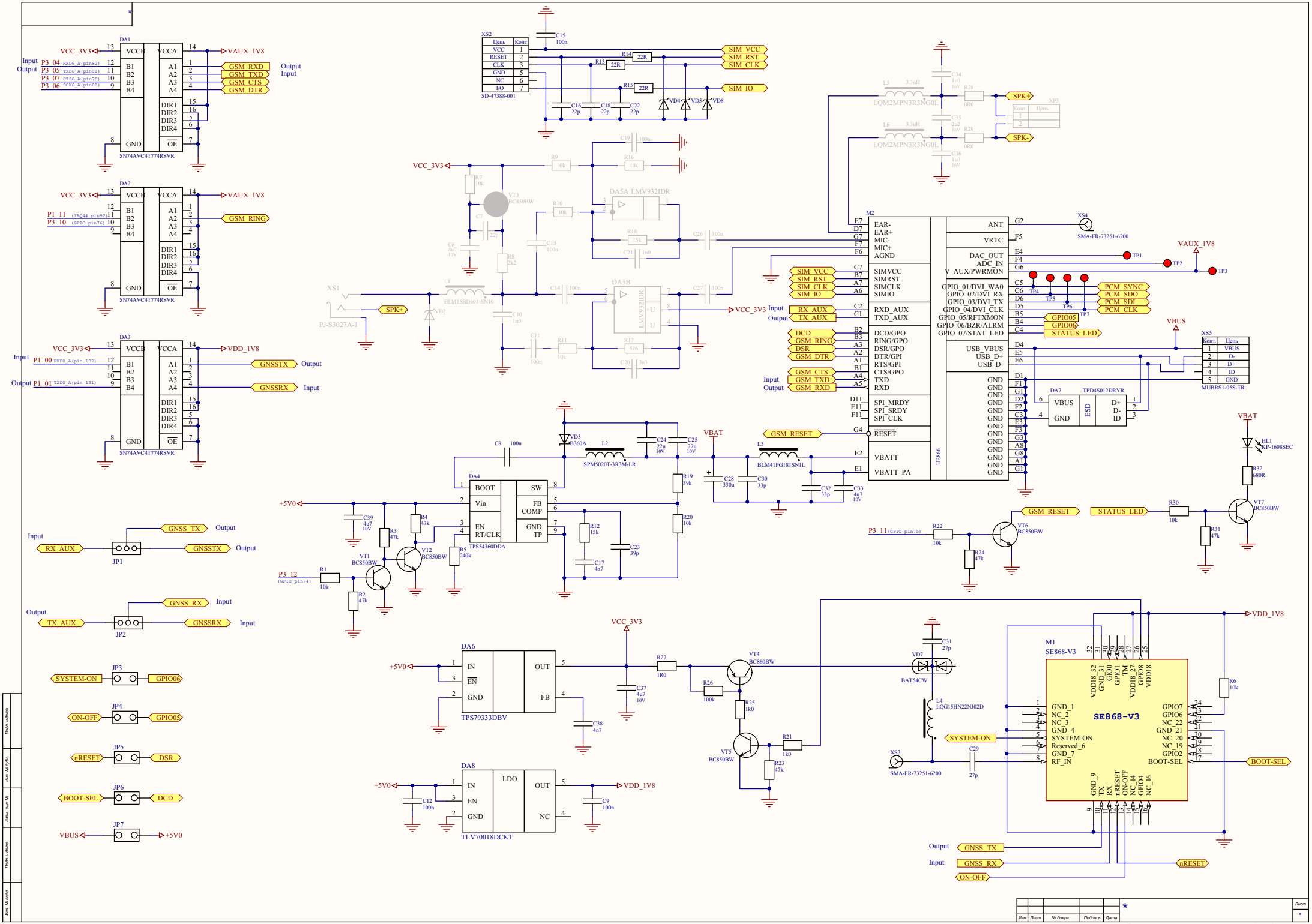
DA1
SN74AVC4T774RSVR
VCC_3V3
VAUX_1V8
GSM_RXD
GSM_TXD
GSM_CTS
GSM_DTR
Input
Output
DA2
GSM_RING
DA3
VDD_1V8
GNSSTX
GNSSRX
XS2
SD-47388-001
SIM_VCC
SIM_RST
SIM_CLK
SIM_IO
XS1
PJ-S3027A-1
SPK+
SPK-
XP3
M2
UE866
XS4
SMA-FR-73251-6200
TP1
TP2
TP3
PCM_SYNC
PCM_SDO
PCM_SDI
PCM_CLK
GPIO05
GPIO06
STATUS_LED
VBUS
XS5
MUBRS1-05S-TR
DA7
TPD4S012DRYR
VBAT
HL1
GP-1608SEC
GSM_RESET
DA4
TPS54360DDA
SPM5020T-3R3M-LR
BLM41PG181SN1L
JP1
JP2
JP3
JP4
JP5
JP6
JP7
SYSTEM-ON
GPIO06
ON-OFF
GPIO05
nRESET
DSR
BOOT-SEL
DCD
DA6
TPS79333DBV
DA8
TLV70018DCKT
M1
SE868-V3
BOOT-SEL
nRESET
XS3
SMA-FR-73251-6200
Output
Input
Лист
Копировал
Формат А1